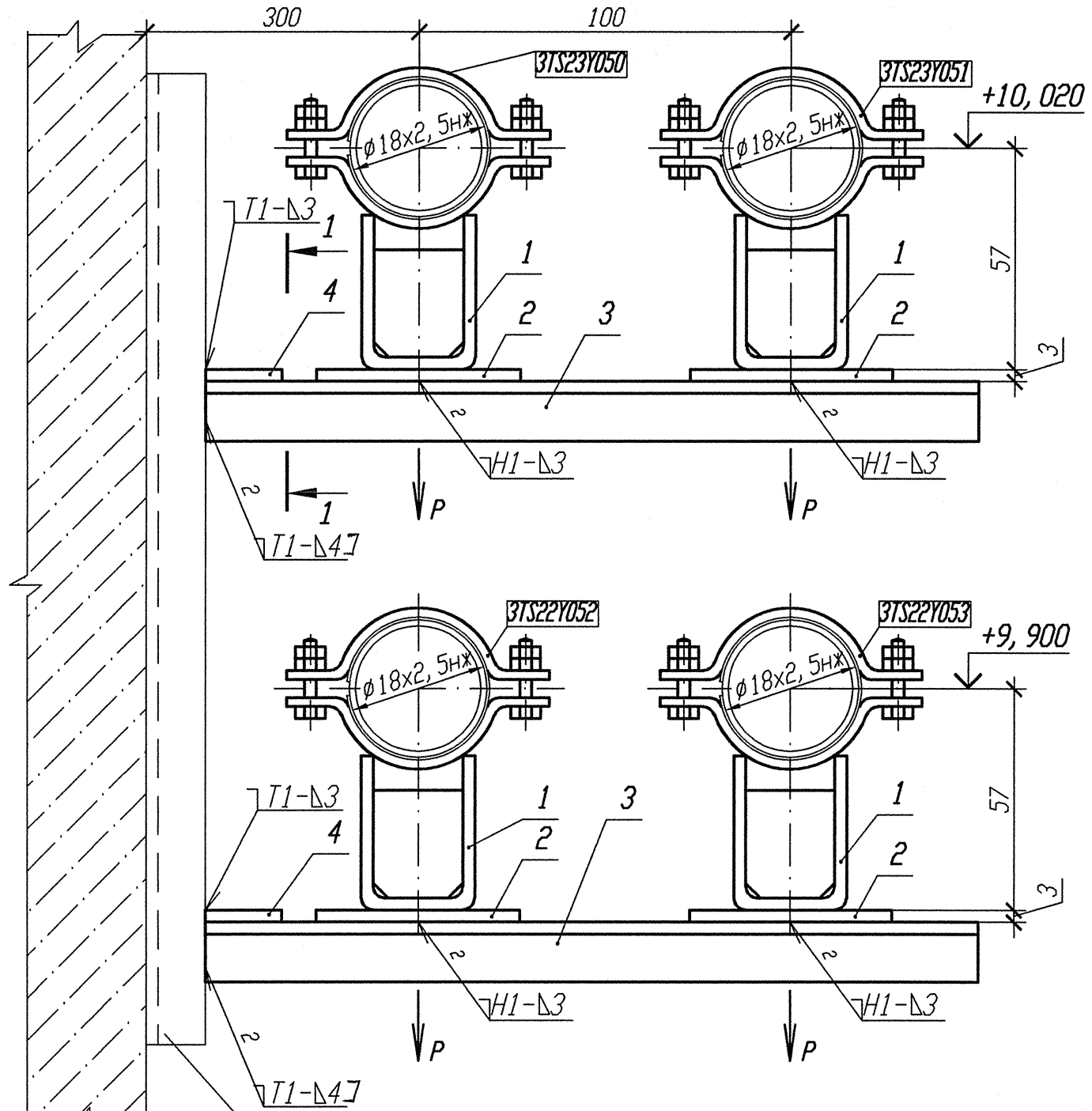

РАЗРЕЗ 1-1

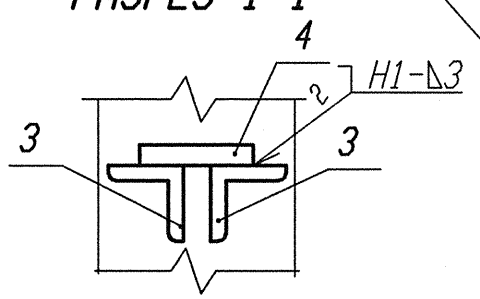

Смотри чертежи металлоконструкций
R3. 01500. 1. 0. 21

1 Привязку опоры смотри 3TS22Z12, 3TS22Z14, 3TS23Z12, 3TS23Z14.
2 Изготовить один комплект.
3 Сварку производить по ГОСТ 5264-80.
4 Спецификация составлена для четырех опор.
5 Отметка трубопровода подлежит уточнению в соответствии с уклоном трубопровода.
6 Максимальная нагрузка на опору дана с учетом сейсмического воздействия.

Спецификация деталей

Поз.	Обозначение	Наименование	Кол.	Материал	Масса, кг ед.	Масса, кг общ.	Примечание
1	Л8-511. 000-01	Опора 18К	4	Сборный	0, 43	1, 72	
2	ГОСТ 19903-90	Лист Б-ПН 3х80х130	4	ПК370В-IV ГОСТ 16523-97	0, 25	1	
3	ГОСТ 8509-93	Уголок Б 25х25х4 l=500	4	Вст 3 сп 5 ГОСТ 535-2005	0, 73	2, 92	
4	ГОСТ 19903-90	Лист Б-ПН 3х50х50	2	Вст 3 сп 5 ГОСТ 16523-97	0, 06	0, 12	
	ГОСТ 9467-75	Электроды		УОНИИ 13/45			
Итого:						5, 76	

Номер опоры	P, кН
3TS23Y050	0, 05
3TS23Y051	0, 05
3TS22Y052	0, 05
3TS22Y053	0, 05

АРХИВНЫЙ ЭКЗЕМПЛЯР

Изм.	Кол. уч.	Лист	N док.	Подп.	Дата
1	-	Зам.	102-12	-	-
Инженер		Соприф			24.02
Пров. вед. инж.		Веренцова			24.02
Пров. нач. гр.		Жук			24.02
Н. контр		Краснояров			27.02

Инв. N подл. R3. 00783. 1. 0. 11
Лист 211

R3. TS21. 3012. 011. 01. 00. 035

Ростовская АЭС Блок 3

Реакторное отделение Негерметичная часть Трубопроводы системы очистки технологических сдувок	Стадия	Лист	Листов
	Р		1
Опора скользящая 3TS23Y050, 3TS23Y051, 3TS22Y052, 3TS22Y053	ОАО "НИАЭП" 2012		

Инв. N подл. | Подп. и дата | Взам. инв. N
R3. 00783. 1. 0. 11

Формат А3